MODELLO: KIMONO FISSO	N.DIS.: T226_300	DISEGNATORE:Carpineti E.	BONTEMPI CASA
ARTICOLO: 54.10 - 54.11	DATA:18/06/2024	APPROVATO UFF.TECNICO	

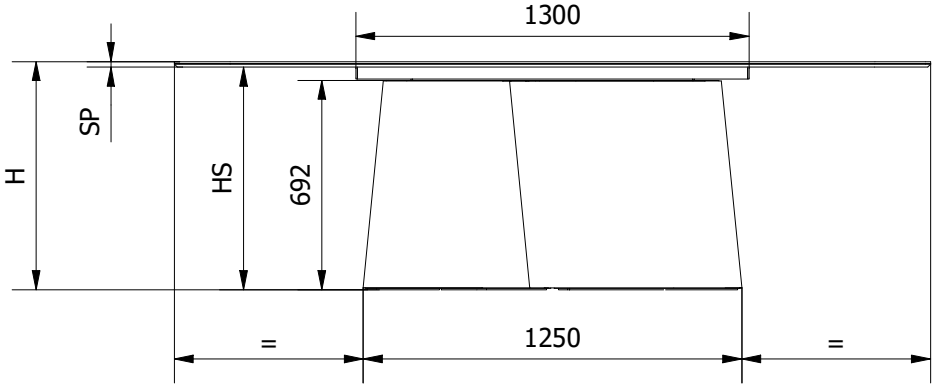

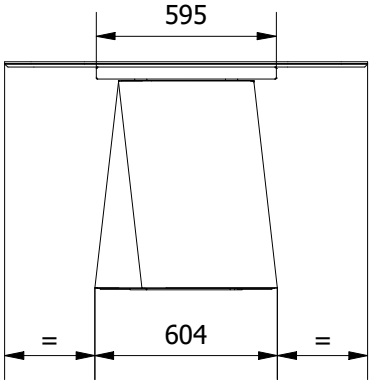

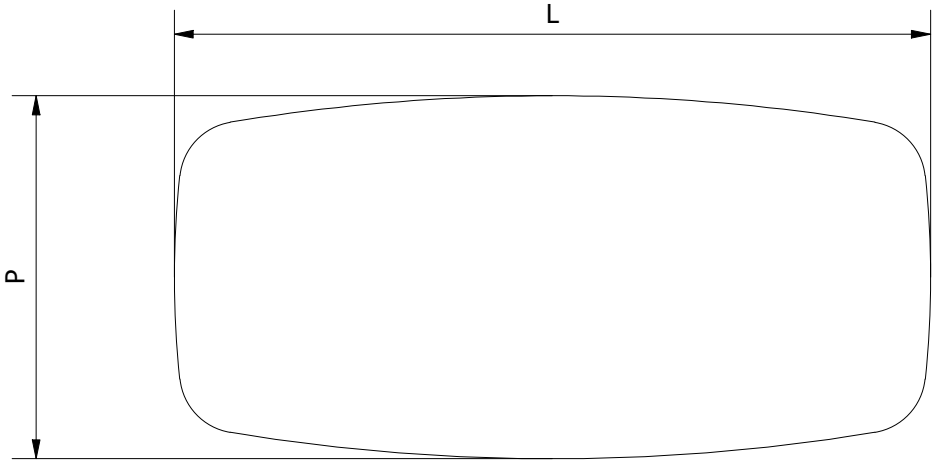

	54.10			54.11			
	SUPERCER.CA/SUPERMARMO	CRISTALLO FUSO	ART GLASS	SUPERCER.CA/SUPERMARMO	CRISTALLO FUSO	ART GLASS	IMPIALLACC.TO
L	2000	2000	2000	2500	2500	2500	2500
P	1160	1160	1160	1200	1200	1200	1200
SP	18	12	15	18	12	15	30
H	754	748	751	754	748	751	751
HS	736	736	736	736	736	736	721